SD-14	屋上吊環　A・B型	1:10　1:20

1．パラペット（防水押え有）に付く場合

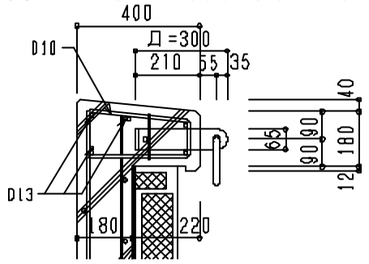

吊環詳細

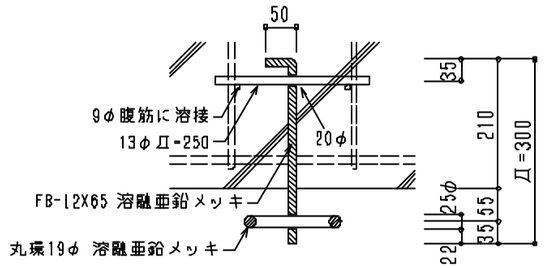

2．パラペット（露出防水）に付く場合

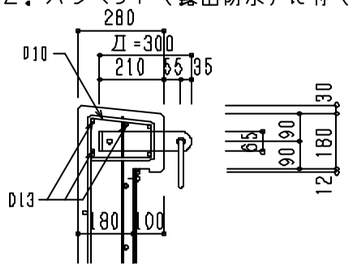

A型（許容荷重 500kg）

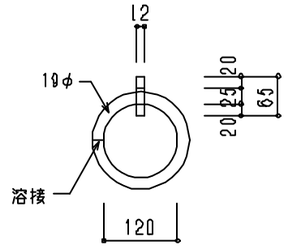

3．梁に付く場合

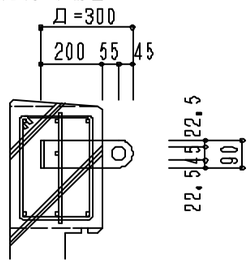

B型（許容荷重 1,000kg）

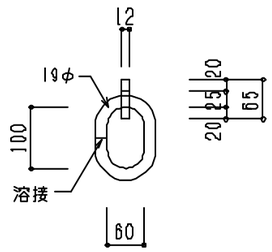

適用範囲　□

注意事項　□　3．の吊環（リングなし）をパラペットあごに取付ける場合は、あご厚を200mmとする。

　　□　取付間隔は6m内外とする。

SD-15	煙突	1:40

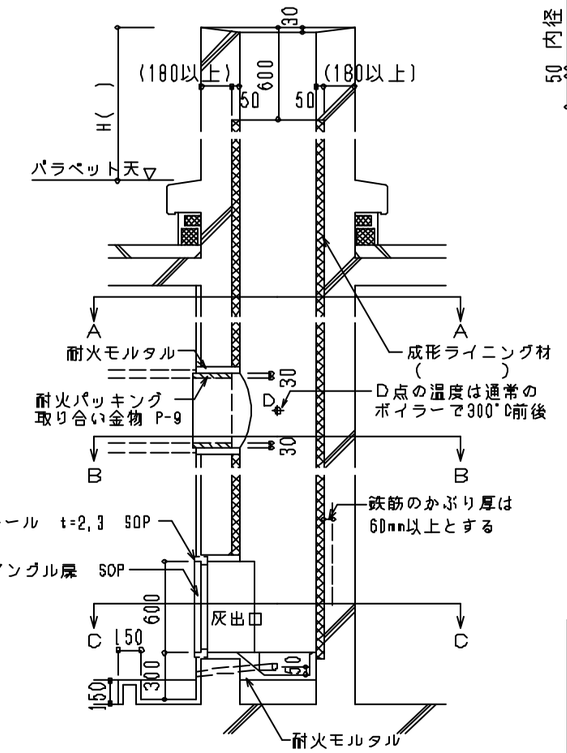

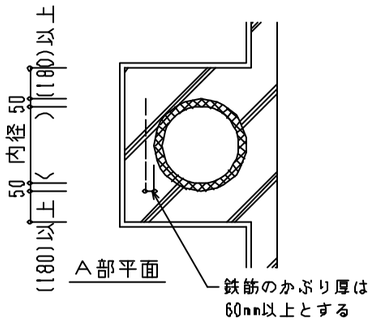

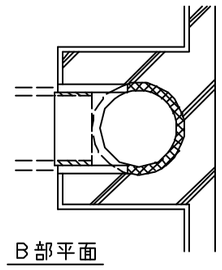

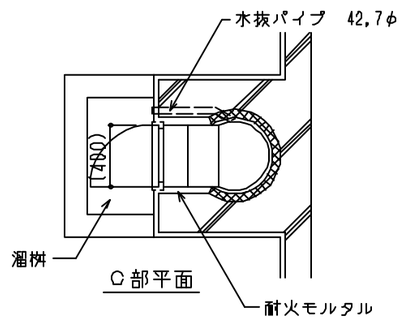

適用範囲　□　排ガス温度が200°C～500°Cの場合。

　　□　横引煙道と煙突頂部との距離が短い場合は陣笠付とする。

注意事項　□　ボイラーの容量、温度により成形ライニング材の内径、厚さを検討の上明記する。

　　□　耐火モルタル充填部はアルミセメントモルタル(1:3)程度とする。

　　□　プラスチック等の焼却に使用する場合は排ガス温度に注意する。(800°C以上となる)

　　□　居室に接する場合には、二重壁とする。